THIS DRAWING IS UNPUBLISHED
VERTRAULICH UNVEROEFFENTLICHTE ZEICHNUNG
© COPYRIGHT 2011 - ALL RIGHTS RESERVED
RELEASED FOR PUBLICATION 2011
FREIGABE VEROEFFENTLICHUNG
ALL RECHTE VORBEHALTEN

PROJEKT NR.:	REVISIONS ÄNDERUNGEN				
	P	LTR	DESCRIPTION BESCHREIBUNG	DATE	DWN	APVD
		J	HVIL Contact PN Updated	19FEB2021	SK	TS
		J1	Note update about screw tightening	20APR2021	SK	TS
		J2	Streamlined the drawing by updating notes and BOM	05SEP2022	J.H	MH
		J3	Added Cleanliness note in sheet 8 of 8	14JUN2023	J.H	MH

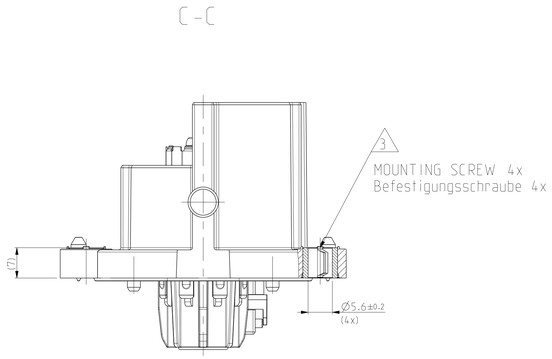

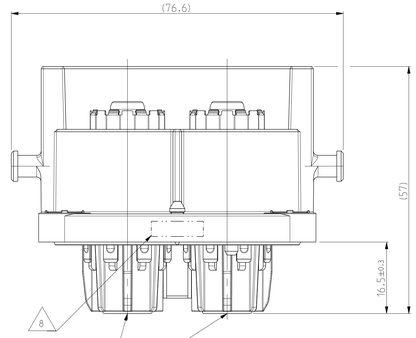

19 4 PIN-THREAD: M6 x 14mm
Anschlussgewinde
Rundkontakt: M6 x 14mm

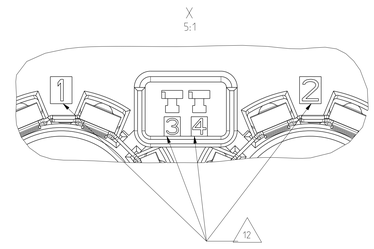

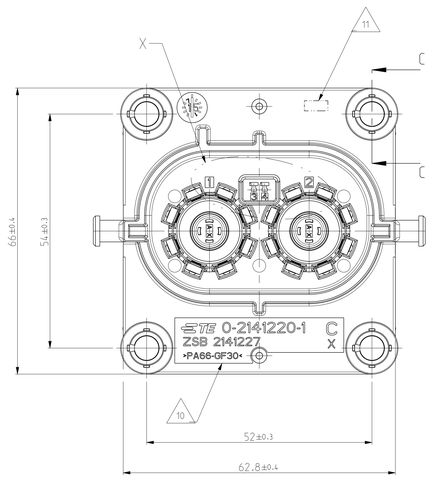

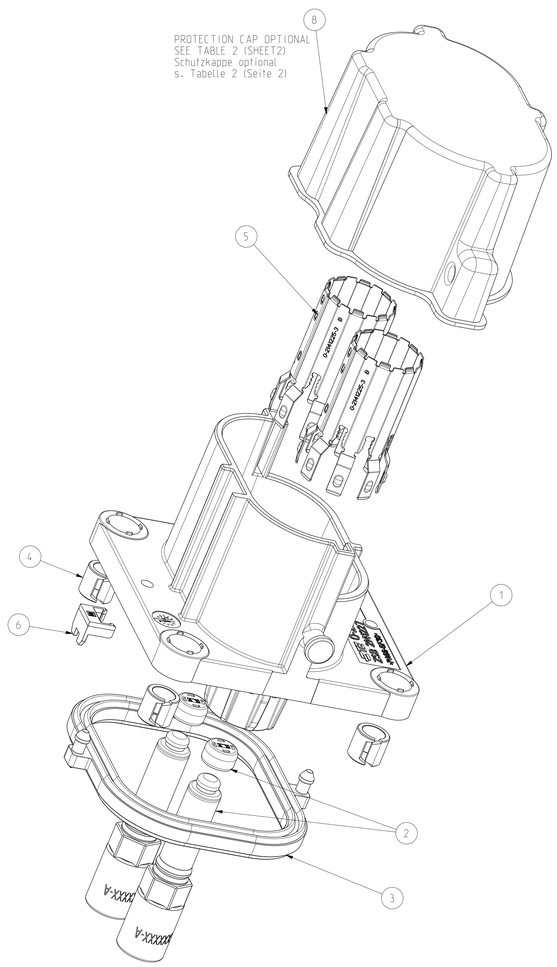

1 IN CASE OF DISCREPANCIES BETWEEN GERMAN AND ENGLISH TEXT THE GERMAN TEXT IS BINDING
Im Falle von Unterschieden zwischen dem deutschen und dem englischen Text ist der deutsche Text verbindlich

2 PACKAGING ACC. TO SPEC.: V - 2141227
Verpackung nach Spec.: V - 21412227

3 MOUNTING SCREW Ø5mm WITH MINIMUM SCREWHEAD Ø10mm.
MAXIMUM SCREWHEAD Ø12mm
RECOMMENDED TIGHTENING TORQUE OF THE SCREW 6±0.5Nm.
THREAD ENGAGEMENT ACCORDING TO TE-DRAWING NO.: 114-94032.
Befestigungsschraube Ø5mm mit minimalem Schraubenkopf Ø10mm.
maximalem Schraubenkopf Ø12mm.
Empfohlenes Anzugsmoment der Schraube 6±0.5Nm.
Einschraubtiefe entsprechend TE-Zeichnung Nr.: 114-94032.

4 RECOMMENDED TIGHTENING TORQUE OF THE SCREW M6=8±1Nm.
A SCREW RETENTION WILL RECOMMENDED.
Empfohlenes Anzugsmoment der Schraube M6=8±1Nm.
Eine Schraubensicherung wird empfohlen.

5 SUITABLE 2. LOCK FOR IL-CONTACTS: TE-ORDER-NO 2177966
Passende 2te Kontaktsicherung fuer IL-Anschluss: TE-Bestellnummer 2177966

6 DIMENSIONING ACCORDING TO TE-INTERFACE DRAWING 114-94034
Bemassung nach Schnittstellenzeichnung 114-94034

7 ■ ECTRICAL TEST ACC. TO LV 123
"ELECTRICAL CHARACTERISTICS AND ELECTRICAL SAFETY FOR HIGH VOLTAGE COMPONENTS"
Elektrische Pruefung in Anlehnung an LV 123
"Elektrische Eigenschaften und Sicherheit von Hochvoltkomponenten"

8 AREA FOR MARKING "OK PARTS"
Bereich fuer Kennzeichnung "Gutteilmarkierung"

9 ■ INSPECTION FOR COMPLETNESS
Pruefung auf Vollstaendigkeit

10 SUPPLIER MARK
Lieferantenkennzeichnung

11 PRODUCTION CODE (WW/YY/REV.)
Fertigungsdatum (WW/JJ/Rev.)

12 CAVITY IDENTIFICATION
Kammerbezeichnung

NOTE Bem.	FEATURE Merkmal	TE-PART-NO. TE-Teile-Nr. 90DEG	TE-PART-NO. TE-Teile-Nr. 180DEG
13	MATING CONNECTOR: 2POS. 8mm HV. REC HSG. ASSY. SEALED Gegenstecker: 2pol. 8mm HV. Steckergehaeuse. Assy. gedichtet	2141160 2282334	114-94130 2177052
14	INTERFACE DRAWING 2POS/3POS HV. CAT.2 Schnittstellenzeichnung 2pol./3pol.. Kategorie 2	114-94034	
15	INTERFACE DRAWING. ADAPTER PLATE.2POS/3POS HV 90DEG/180DEG.CATEGORY 2 Ausfuehrungsvorschrift. Aufnahmeplatte.2pol/3pol HV 90Grad/180Grad.Kategorie 2	114-94032	
16	PRODUCT-SPEC. Produktspezifikation	108-94268	108-94297
17	APPLICATION-SPEC. Verarbeitungspezifikation	114-94153	
18	SUITABLE IL-CONTACTS Passende IL-Kontakte	5-1418760-3	

19 BUSBAR/CABLE SCREWING MUST NOT HAVE NEGATIVE INFLUENCE ON THE PIN POSITION.
Sammelschienen- / Kabelschrauben duerfen die Stiftposition nicht negativ beeinflussen.

-1 AS SHOWN
wie gezeichnet

PRODUCT CHARACTERISTICS ACC. QMP_EMEA_012
BESONDERE MERKMALE NACH QMP_EMEA_012

TOLERANCING ISO 8015
TOLERIERUNG ISO 8015

DIESE ZEICHNUNG IST EIN KONTROLLIERTES DOKUMENT.
BEMASSUNGEN UND TOLERANZEN GEMAESS GPS (ISO STANDARDS).

THIS DRAWING IS A CONTROLLED DOCUMENT.
DIMENSIONING AND TOLERANCING PER GPS (ISO STANDARDS).

DRN 03MAY2012 W. Saenger
CHK 07MAY2012 W.Balles
APVD 11MAY2012 M.Eckel

DIMENSIONS: MASZEINHEITEN (mm)
TOLERANCES UNLESS OTHERWISE SPECIFIED: ALLGEMEINTOLERANZEN
ANGLES: DEGREES ±0°
MATERIAL: SEE SHEET 2 / Siehe Blatt 2
FINISH/OBERFLAECHEFARBE: SEE SHEET 2 / Siehe Blatt 2
PRODUCT SPEC PRODUKTSPEZ. 16
APPLICATION SPEC ANWENDUNGSSPEC. 17
WEIGHT GEWICHT: SEE SHEET 2
CUSTOMER DRAWING / KUNDENZEICHNUNG

TE Connectivity

NAME: 2POS.PIN DIA 8.0.PIN HSG.ASSY.SLD
2pol.Rundkontakt 8.0.Stiftgeh..Assy.gedich

SIZE A0 | CAGE CODE 00779 | DRAWING NO (ZEICHNUNGS-NR.) C-2141227 | RESTRICTED TO NUR FUER

SCALE MASSSTAB 2:1 | SHEET BLATT 1 OF VON 8 | REV J3

printed on 21 Nov 2023 08:58 (ready Standard Time) from F0010732

THIS DRAWING IS UNPUBLISHED
VERTRAULICH UNVEROEFFENTLICHTE ZEICHNUNG
© COPYRIGHT 2011 - ALL RIGHTS RESERVED
RELEASED FOR PUBLICATION 2011
FREIGABE VERAEFFENTLICHUNG
ALL RIGHTS RESERVED
VOR NEUE VERWENDUNG.
MADE WITH PADS9 DX

PROJEKT NR.:	REVISIONS ÄNDERUNGEN				
	P	LTR	DESCRIPTION BESCHREIBUNG	DATE	DWN	APVD
		--	SEE SHEET 1	-	-	-

TABLE 1 / Tabelle 1

5-2141127-1	A	2POS.PIN DIA 8.0.PIN HSG.ASSY.SLD 2pol.Rundkontakt 8.0.Stiftgehaeuse.Assy.sld	122.5	2. LOCK. IL. HEADER 2te Kontaktsicherung. Stiftwanne	PA6-(GF10+GB20)	DUSTY GRAY Staubgrau SIM./aehnl. RAL 7037	1	6
				SHIELDING SLEEVE Schirmhuelse	Cu - ALLOY Cu - Legierung	SILVER PLATED versilbert	2	5
				COMPRESSION DELIMITER. HV HEADER Schraubhuelse. HV-Stiftleiste	DC01	ZnNi - PLATING ZnNi - Beschichtung	4	4
				AXIAL SEAL 56.4 X 50 Axialdichtung 56.4 x 50	MVQ	NATURE / Natur	1	3
				PIN DIA 8.0. CONTACT Rundkontakt 8.0. Kontakt	Cu - ALLOY Cu - Legierung	SILVER PLATED versilbert	2	2
					PA6-(GF10+GB20)	BLACK / schwarz SIM./aehnlich RAL 9005 (RAL 9011)	2	
				2POS.PIN DIA 8.0.PIN HSG.90.SEALED 2pol.Rundkontakt 8.0.Stiftgehaeuse.90.gedichtet	PA66-GF30	DUSTY GRAY Staubgrau SIM./aehnl. RAL 7037	1	1
2141227-4	D	2POS.PIN DIA 8.0.PIN HSG.ASSY.SLD 2pol.Rundkontakt 8.0.Stiftgehaeuse.Assy.sld	122.5	2. LOCK. IL. HEADER 2te Kontaktsicherung. Stiftwanne	PA6-(GF10+GB20)	DUSTY GRAY Staubgrau SIM./aehnl. RAL 7037	1	6
				SHIELDING SLEEVE Schirmhuelse	Cu - ALLOY Cu - Legierung	SILVER PLATED versilbert	2	5
				COMPRESSION DELIMITER. HV HEADER Schraubhuelse. HV-Stiftleiste	DC01	ZnNi - PLATING ZnNi - Beschichtung	4	4
				AXIAL SEAL 56.4 X 50 Axialdichtung 56.4 x 50	MVQ	NATURE / Natur	1	3
				PIN DIA 8.0. CONTACT Rundkontakt 8.0. Kontakt	Cu - ALLOY Cu - Legierung	SILVER PLATED versilbert	2	2
					PA6-(GF10+GB20)	CLARET VIOLET Bordeauxviolett SIM./aehnlich RAL 4004	2	
				2POS.PIN DIA 8.0.PIN HSG.90.SEALED 2pol.Rundkontakt 8.0.Stiftgehaeuse.90.gedichtet	PA66-GF30	ORANGE SIM./aehnlich RAL 2003	1	1
2141227-3	C	2POS.PIN DIA 8.0.PIN HSG.ASSY.SLD 2pol.Rundkontakt 8.0.Stiftgehaeuse.Assy.sld	122.5	2. LOCK. IL. HEADER 2te Kontaktsicherung. Stiftwanne	PA6-(GF10+GB20)	DUSTY GRAY Staubgrau SIM./aehnl. RAL 7037	1	6
				SHIELDING SLEEVE Schirmhuelse	Cu - ALLOY Cu - Legierung	SILVER PLATED versilbert	2	5
				COMPRESSION DELIMITER. HV HEADER Schraubhuelse. HV-Stiftleiste	DC01	ZnNi - PLATING ZnNi - Beschichtung	4	4
				AXIAL SEAL 56.4 X 50 Axialdichtung 56.4 x 50	MVQ	NATURE / Natur	1	3
				PIN DIA 8.0. CONTACT Rundkontakt 8.0. Kontakt	Cu - ALLOY Cu - Legierung	SILVER PLATED versilbert	2	2
					PA6-(GF10+GB20)	BLUE / blau SIM./aehnlich RAL 5012 (RAL 5005)	2	
				2POS.PIN DIA 8.0.PIN HSG.90.SEALED 2pol.Rundkontakt 8.0.Stiftgehaeuse.90.gedichtet	PA66-GF30	ORANGE SIM./aehnlich RAL 2003	1	1
2141227-2	B	2POS.PIN DIA 8.0.PIN HSG.ASSY.SLD 2pol.Rundkontakt 8.0.Stiftgehaeuse.Assy.sld	122.5	2. LOCK. IL. HEADER 2te Kontaktsicherung. Stiftwanne	PA6-(GF10+GB20)	DUSTY GRAY Staubgrau SIM./aehnl. RAL 7037	1	6
				SHIELDING SLEEVE Schirmhuelse	Cu - ALLOY Cu - Legierung	SILVER PLATED versilbert	2	5
				COMPRESSION DELIMITER. HV HEADER Schraubhuelse. HV-Stiftleiste	DC01	ZnNi - PLATING ZnNi - Beschichtung	4	4
				AXIAL SEAL 56.4 X 50 Axialdichtung 56.4 x 50	MVQ	NATURE / Natur	1	3
				PIN DIA 8.0. CONTACT Rundkontakt 8.0. Kontakt	Cu - ALLOY Cu - Legierung	SILVER PLATED versilbert	2	2
					PA6-(GF10+GB20)	WHITE / weiss SIM./aehnlich RAL 9010 (RAL 9001)	2	
				2POS.PIN DIA 8.0.PIN HSG.90.SEALED 2pol.Rundkontakt 8.0.Stiftgehaeuse.90.gedichtet	PA66-GF30	ORANGE SIM./aehnlich RAL 2003	1	1
2141227-1	A	2POS.PIN DIA 8.0.PIN HSG.ASSY.SLD 2pol.Rundkontakt 8.0.Stiftgehaeuse.Assy.sld	122.5	2. LOCK. IL. HEADER 2te Kontaktsicherung. Stiftwanne	PA6-(GF10+GB20)	DUSTY GRAY Staubgrau SIM./aehnl. RAL 7037	1	6
				SHIELDING SLEEVE Schirmhuelse	Cu - ALLOY Cu - Legierung	SILVER PLATED versilbert	2	5
				COMPRESSION DELIMITER. HV HEADER Schraubhuelse. HV-Stiftleiste	DC01	ZnNi - PLATING ZnNi - Beschichtung	4	4
				AXIAL SEAL 56.4 X 50 Axialdichtung 56.4 x 50	MVQ	NATURE / Natur	1	3
				PIN DIA 8.0. CONTACT Rundkontakt 8.0. Kontakt	Cu - ALLOY Cu - Legierung	SILVER PLATED versilbert	2	2
					PA6-(GF10+GB20)	BLACK / schwarz SIM./aehnlich RAL 9005 (RAL 9011)	2	
				2POS.PIN DIA 8.0.PIN HSG.90.SEALED 2pol.Rundkontakt 8.0.Stiftgehaeuse.90.gedichtet	PA66-GF30	ORANGE SIM./aehnlich RAL 2003	1	1
TE-ASSY-NO.	COD.	DESCRIPTION	WEIGHT-ASSY (g)	DESCRIPTION	MATERIAL	SURFACE COLOUR	QTY	ITEM

CODINGS / Kodierungen
1:1

ACCORDING TO INTERFACE DRAWING: 114-94034 Entsprechend Schnittstellenzeichnung 114-94034	ACCORDING TO INTERFACE DRAWING: 114-94032 Entsprechend Schnittstellenzeichnung 114-94032
A 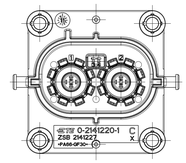	A 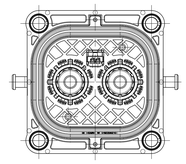
B 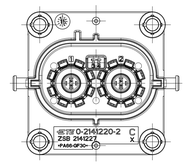	B 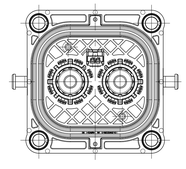
C 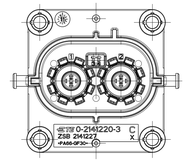	C 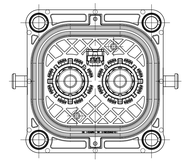
D	D 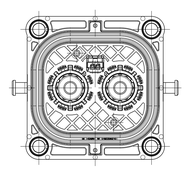

TABLE 2 / Tabelle 2

1-2141227-4	D	2POS.PIN DIA 8.0.PIN HSG.ASSY.SLD PROTECTION CAP 2pol.Rundkontakt 8.0.Stiftgehaeuse.assy.sld Schutzkappe	-	9-2208100-1	2POL. PROTECTION CAP 2pol. Schutzkappe	PS-REGENERAT	BLACK / schwarz SIM./aehnlich RAL 9005 (RAL 9011)	1	8
			2141227-4	-	2POS.PIN DIA 8.0.PIN HSG.ASSY.SLD 2pol.Rundkontakt 8.0.Stiftgehaeuse.Assy.sld	-	-	1	1
1-2141227-3	C	2POS.PIN DIA 8.0.PIN HSG.ASSY.SLD PROTECTION CAP 2pol.Rundkontakt 8.0.Stiftgehaeuse.assy.sld Schutzkappe	-	9-2208100-1	2POL. PROTECTION CAP 2pol. Schutzkappe	PS-REGENERAT	BLACK / schwarz SIM./aehnlich RAL 9005 (RAL 9011)	1	8
			2141227-3	-	2POS.PIN DIA 8.0.PIN HSG.ASSY.SLD 2pol.Rundkontakt 8.0.Stiftgehaeuse.Assy.sld	-	-	1	1
1-2141227-2	B	2POS.PIN DIA 8.0.PIN HSG.ASSY.SLD PROTECTION CAP 2pol.Rundkontakt 8.0.Stiftgehaeuse.assy.sld Schutzkappe	-	9-2208100-1	2POL. PROTECTION CAP 2pol. Schutzkappe	PS-REGENERAT	BLACK / schwarz SIM./aehnlich RAL 9005 (RAL 9011)	1	8
			2141227-2	-	2POS.PIN DIA 8.0.PIN HSG.ASSY.SLD 2pol.Rundkontakt 8.0.Stiftgehaeuse.Assy.sld	-	-	1	1
1-2141227-1	A	2POS.PIN DIA 8.0.PIN HSG.ASSY.SLD PROTECTION CAP 2pol.Rundkontakt 8.0.Stiftgehaeuse.assy.sld Schutzkappe	-	9-2208100-1	2POL. PROTECTION CAP 2pol. Schutzkappe	PS-REGENERAT	BLACK / schwarz SIM./aehnlich RAL 9005 (RAL 9011)	1	8
			2141227-1	-	2POS.PIN DIA 8.0.PIN HSG.90.ASSY.SLD 2pol.Rundkontakt 8.0.Stiftgehaeuse.Assy.sld	-	-	1	1
TE-ASSY-NO.	COD.	DESCRIPTION	TE-ASSY-NO.	TE-PART-NO.	DESCRIPTION	MATERIAL	SURFACE COLOUR	QTY	ITEM

-1 AS SHOWN
wie gezeichnet

PRODUCT CHARACTERISTICS ACC. GMP_EMEA_012
BESONDERE MERKMALE NACH GMP_EMEA_012
TOLERANCING ISO 8015
TOLERIERUNG ISO 8015
DIESE ZEICHNUNG IST EIN KONTROLLIERTES DOKUMENT.
BEMASSUNGEN UND TOLERANZEN GEMAESS GPS (ISO STANDARDS).
THIS DRAWING IS A CONTROLLED DOCUMENT.
DIMENSIONING AND TOLERANCING PER GPS (ISO STANDARDS).

DWN W.Saenger 03MAY2012
CHK W.Balles 07MAY2012
APVD M.Eckel 11MAY2012

DIMENSIONS: MASSE/METER (mm)
TOLERANCES UNLESS OTHERWISE SPECIFIED: ALLGEMEINTOLERANZEN
1 PLC ±0.5
2 PLC ±0.25
3 PLC ±0.1
ANGLE TOLERANCE ±4°
PRODUCT SPEC PRODUKTSPEC: SEE SHEET 1
APPLICATION SPEC VERWENDUNGSSPEC: SEE SHEET 1
WEIGHT GEWICHT SEE SHEET 2
MATERIAL SEE SHEET 2 Siehe Blatt 2
FINISH/OBERFLAECHE/FARBE SEE SHEET 2 Siehe Blatt 2
CUSTOMER DRAWING /KUNDENZEICHNUNG

TE Connectivity

NAME 2POS.PIN DIA 8.0.PIN HSG.ASSY.SLD
2pol.Rundkontakt 8.0.Stiftgeh..Assy.gedich
-

SIZE A0 | CAGE CODE 00779 | DRAWING NO. (SCHNUZ-NR.) © =2141227 | RESTRICTED TO NUR FUER

SCALE MASSSTAB 2:1 | SHEET BLATT 2 | OF VON 8 | REV 33

printed on 21 Nov 2013 08:58 (indy Standard Time) from F0010732

THIS DRAWING IS UNPUBLISHED
VERTRAULICH UNVEROEFFENTLICHTE ZEICHNUNG
© COPYRIGHT 2011 - RELEASED FOR PUBLICATION 2011
FREIGABE VERVEHELFALTIGUNG
ALL RIGHTS RESERVED
ALLE RECHTE VORBEHALTEN.
MADE WITH PADONE 20

PROJEKT NR.:

REVISIONS
ANDERUNGEN

P	LTR	DESCRIPTION BESCHREIBUNG	DATE	DWN	APVD
	-	SEE SHEET 1	-	-	-

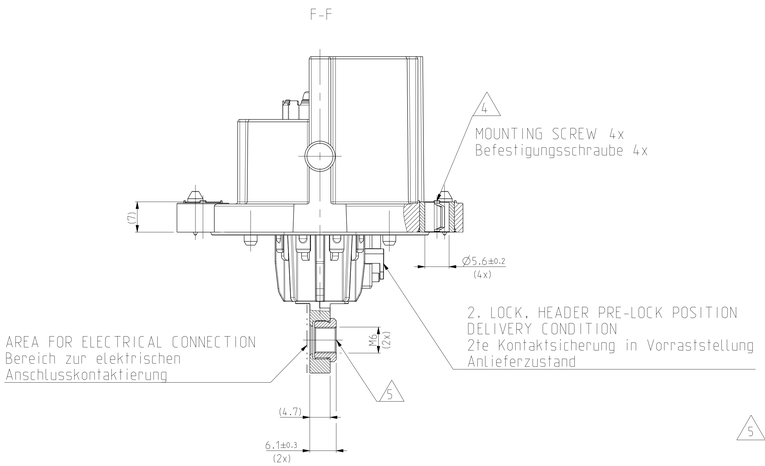

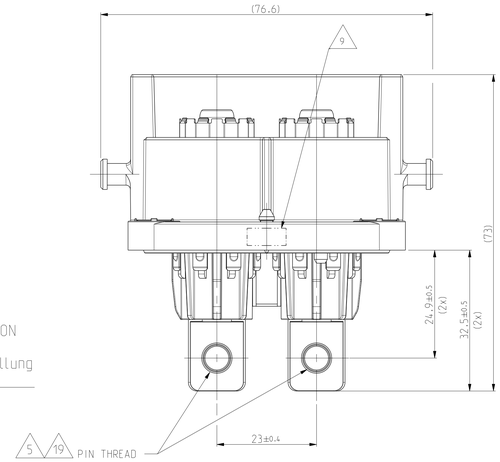

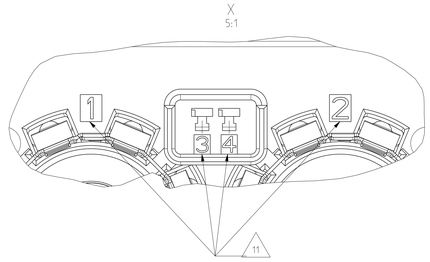

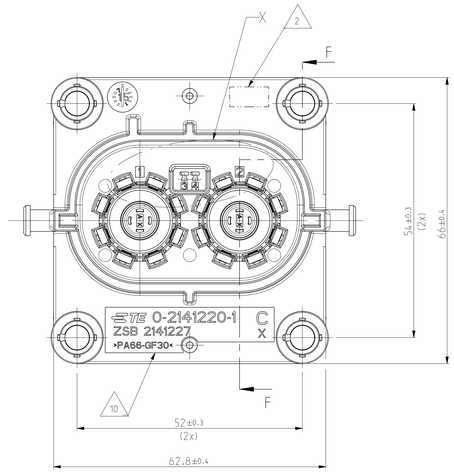

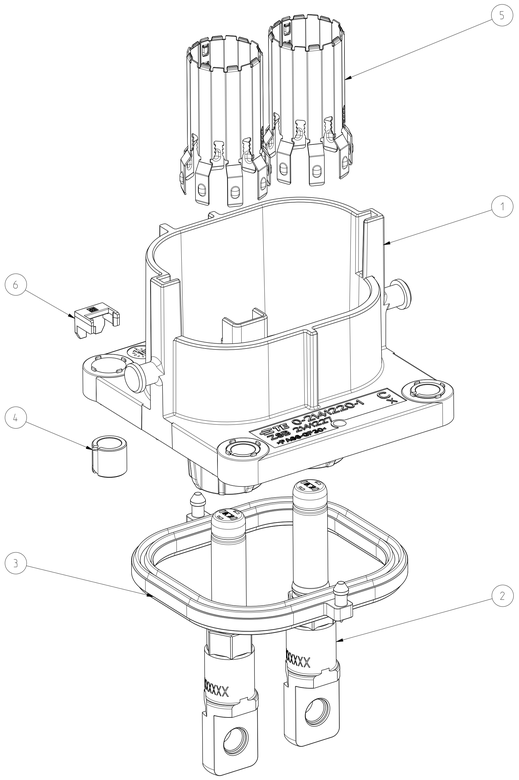

1 IN CASE OF DISCREPANCIES BETWEEN GERMAN AND ENGLISH TEXT THE GERMAN TEXT IS BINDING
Im Falle von Unterschieden zwischen dem deutschen und dem englischen Text ist der deutsche Text verbindlich

2 PRODUCTIONDATE: (WW/YY/REV.)
Produktionsdatum: (WW/JJ/Rev.)

3 ■ INSPECTION FOR COMPLETENESS
Pruefung auf Vollstaendigkeit

4 MOUNTING SCREW Ø5mm WITH MINIMUM SCREWHEAD Ø10mm.
MAXIMUM SCREWHEAD Ø12mm
RECOMMENDED TIGHTENING TORQUE OF THE SCREW 6±0.5Nm.
THREAD ENGAGEMENT ACCORDING TO TE-DRAWING NO.: 114-94032.
Befestigungsschraube Ø5mm mit minimalem Schraubenkopf Ø10mm,
maximalem Schraubenkopf Ø12mm,
Empfohlenes Anzugsmoment der Schraube 6±0.5Nm.
Einschraubtiefe entsprechend TE-Zeichnung Nr.: 114-94032.

5 RECOMMENDED TIGHTENING TORQUE OF THE SCREW M6=8±1Nm.
A SCREW RETENTION WILL RECOMMENDED.
Empfohlenes Anzugsmoment der Schraube M6=8±1Nm.
Eine Schraubensicherung wird empfohlen.

6 SUITABLE 2. LOCK FOR IL-CONTACTS: TE-ORDER-NO 2177966
Passende 2te Kontaktsicherung fuer IL-Anschluss: TE-Bestellnummer 2177966

7 DIMENSIONING ACCORDING TO TE-INTERFACE DRAWING 114-94034
Bemassung nach Schnittstellenzeichnung 114-94034

8 ■ ELECTRICAL TEST ACC. TO LV 123
"ELECTRICAL CHARACTERISTICS AND ELECTRICAL SAFETY FOR HIGH VOLTAGE COMPONENTS"
Elektrische Pruefung in Anlehnung an LV 123
"Elektrische Eigenschaften und Sicherheit von Hochvoltkomponenten"

9 AREA FOR MARKING "OK PARTS"
Bereich fuer Kennzeichnung "Gutteilmarkierung"

10 SUPPLIER MARK
Lieferantenkennzeichnung

11 CAVITY IDENTIFICATION
Kammerbezeichnung

12 PACKAGING ACC. TE-SPEC.: V - 2141227
Verpackung nach TE-Spec.: V - 2141227

NOTE Bem.	FEATURE Merkmal	TE-PART-NO. TE-Teile-Nr. 90DEG	TE-PART-NO. TE-Teile-Nr. 180DEG
13	MATING CONNECTOR: 2POS. 8mm HV. REC HSG. ASSY. SEALED Gegenstecker: 2pol. 8mm HV. Steckergehaeuse. Assy. gedichtet	2141160 2282334	114-94130 2177052
14	INTERFACE DRAWING 2POS/3POS HV. CAT.2 Schnittstellenzeichnung 2pol./3pol.. Kategorie 2	114-94034	
15	INTERFACE DRAWING. ADAPTER PLATE. 2POS/3POS HV 90DEG/180DEG. CATEGORY 2 Ausfuehrungsvorschrift. Aufnahmeplatte. 2pol/3pol HV 90Grad/180Grad. Kategorie 2	114-94032	
16	PRODUCT-SPEC. Produktspezifikation	108-94268	108-94297
17	APPLICATION-SPEC. Verarbeitungspezifikation	114-94153	
18	SUITABLE IL-CONTACTS Passende IL-Kontakte	5-1418760-3	

19 BUSBAR/CABLE SCREWING MUST NOT HAVE NEGATIVE INFLUENCE ON THE PIN POSITION.
Sammelschienen- / Kabelschrauben dürfen die Stiftposition nicht negativ beeinflussen.

2- -1 AS SHOWN
wie gezeichnet

PRODUCT CHARACTERISTICS ACC. QMP_EMEA_012
BESONDERE MERKMALE NACH QMP_EMEA_012
TOLERANCING ISO 8015
TOLERIERUNG ISO 8015
DIESE ZEICHNUNG IST EIN KONTROLLIERTES DOKUMENT.
BEMASSUNGEN UND TOLERANZEN GEMAESS GPS (ISO STANDARDS).
THIS DRAWING IS A CONTROLLED DOCUMENT.
DIMENSIONING AND TOLERANCING PER GPS (ISO STANDARDS).
DWN W. Saenger 03MAY2012
CHK W. Balles 07MAY2012
APVD M.Eckel 11MAY2012
DIMENSIONS: MASSE(MM) (inch)
TOLERANCES UNLESS OTHERWISE SPECIFIED: ALLGEMEINTOLERANZEN
1 PL 2 PL 3 PL ANGL
A B C D E F
PROJECTION
PRODUCT SPEC PRODUKTSPEC. 18
APPLICATION SPEC. VERARBEITUNGSSPEC. 17
MATERIAL SEE SHEET 2 Siehe Blatt 2
FINISH(OBERFLAECHE/FARBE) SEE SHEET 2 Siehe Blatt 2
WEIGHT (GEWICHT) SEE SHEET 2
CUSTOMER DRAWING /KUNDENZEICHNUNG

TE Connectivity

NAME 2POS.PIN DIA 8.0.PIN HSG.ASSY.SLD
2pol.Rundkontakt 8.0.Stiftgeh..Assy.gedich
SIZE A0 | CAGE CODE 00779 | DRAWING NO (ZEICHNUNG-NR.) C-2141227 | RESTRICTED TO NUR FUER
SCALE (MASSTAB) 1:1 | SHEET (BLATT) 3 OF (VON) 13 | REV 13

printed on 21 Nov 2013 18:58 (Indy Standard Time) from F0010732
4806 (3/13)

THIS DRAWING IS UNPUBLISHED
VERTRAULICH UNVEROEFFENTLICHTE ZEICHNUNG
© COPYRIGHT 2011 - ALL RIGHTS RESERVED
RELEASED FOR PUBLICATION 2011
FREIGABE VERANLASSUNG
ALL RIGHTS RESERVED
ALLE RECHTE VORBEHALTEN
MADE WITH PADINK ZD

PROJEKT NR.:

REVISIONS
ANDERUNGEN

P	LTR	DESCRIPTION BESCHREIBUNG	DATE	DWN	APVD
	-	SEE SHEET 1	-	-	-

TE-ASSY-NO.	COD.	DESCRIPTION Beschreibung	WEIGHT-ASSY (g)	DESCRIPTION	MATERIAL	SURFACE COLOUR	QTY	ITEM
2-2141227-4	D	2POS.PIN DIA 8.0.PIN HSG.90.ASSY.SLD 2pol.Rundkontakt 8.0.Stiftgehaeuse.90.assy.sld	137.0	2. LOCK. IL. HEADER 2te Kontaktsicherung. Stiftwanne	PA6-(GF10+GB20)	DUSTY GRAY Staubgrau SIM./aehnl. RAL 7037	1	6
				SHIELDING SLEEVE Schirmhuelse	Cu - ALLOY Cu - Legierung	SILVER PLATED versilbert	2	5
				COMPRESSION DELIMITER. HV HEADER Schraubhuelse. HV-Stiffleiste	DC01	ZnNi - PLATING ZnNi - Beschichtung	4	4
				AXIAL SEAL 79.4 X 50 Axialdichtung 79.4 x 50	MVQ	NATURE / Natur	1	3
				PIN DIA 8.0. CONTACT Rundkontakt 8.0. Kontakt	Cu - ALLOY Cu - Legierung	SILVER PLATED versilbert	2	2
					PA6-(GF10+GB20)	CLARET VIOLET Bordeauxviolett SIM./aehnlich RAL 4004	2	
				2POS.PIN DIA 8.0.PIN HSG.90.SEALED 2pol.Rundkontakt 8.0.Stiftgehaeuse.90.gedichtet	PA66-GF30	ORANGE / Orange SIMILAR / aehnlich RAL 2003	1	1
2-2141227-3	C	2POS.PIN DIA 8.0.PIN HSG.90.ASSY.SLD 2pol.Rundkontakt 8.0.Stiftgehaeuse.90.assy.sld	137.0	2. LOCK. IL. HEADER 2te Kontaktsicherung. Stiftwanne	PA6-(GF10+GB20)	DUSTY GRAY Staubgrau SIM./aehnl. RAL 7037	1	6
				SHIELDING SLEEVE Schirmhuelse	Cu - ALLOY Cu - Legierung	SILVER PLATED versilbert	2	5
				COMPRESSION DELIMITER. HV HEADER Schraubhuelse. HV-Stiffleiste	DC01	ZnNi - PLATING ZnNi - Beschichtung	4	4
				AXIAL SEAL 79.4 X 50 Axialdichtung 79.4 x 50	MVQ	NATURE / Natur	1	3
				PIN DIA 8.0. CONTACT Rundkontakt 8.0. Kontakt	Cu - ALLOY Cu - Legierung	SILVER PLATED versilbert	2	2
					PA6-(GF10+GB20)	BLUE / blau SIM./aehnlich RAL 5012 (RAL 5005)	2	
				2POS.PIN DIA 8.0.PIN HSG.90.SEALED 2pol.Rundkontakt 8.0.Stiftgehaeuse.90.gedichtet	PA66-GF30	ORANGE / Orange SIMILAR / aehnlich RAL 2003	1	1
2-2141227-2	B	2POS.PIN DIA 8.0.PIN HSG.90.ASSY.SLD 2pol.Rundkontakt 8.0.Stiftgehaeuse.90.assy.sld	137.0	2. LOCK. IL. HEADER 2te Kontaktsicherung. Stiftwanne	PA6-(GF10+GB20)	DUSTY GRAY Staubgrau SIM./aehnl. RAL 7037	1	6
				SHIELDING SLEEVE Schirmhuelse	Cu - ALLOY Cu - Legierung	SILVER PLATED versilbert	2	5
				COMPRESSION DELIMITER. HV HEADER Schraubhuelse. HV-Stiffleiste	DC01	ZnNi - PLATING ZnNi - Beschichtung	4	4
				AXIAL SEAL 79.4 X 50 Axialdichtung 79.4 x 50	MVQ	NATURE / Natur	1	3
				PIN DIA 8.0. CONTACT Rundkontakt 8.0. Kontakt	Cu - ALLOY Cu - Legierung	SILVER PLATED versilbert	2	2
					PA6-(GF10+GB20)	WHITE / weiss SIM./aehnlich RAL 9010 (RAL 9001)	2	
				2POS.PIN DIA 8.0.PIN HSG.90.SEALED 2pol.Rundkontakt 8.0.Stiftgehaeuse.90.gedichtet	PA66-GF30	ORANGE / Orange SIMILAR / aehnlich RAL 2003	1	1
2-2141227-1	A	2POS.PIN DIA 8.0.PIN HSG.90.ASSY.SLD 2pol.Rundkontakt 8.0.Stiftgehaeuse.90.assy.sld	137.0	2. LOCK. IL. HEADER 2te Kontaktsicherung. Stiftwanne	PA6-(GF10+GB20)	DUSTY GRAY Staubgrau SIM./aehnl. RAL 7037	1	6
				SHIELDING SLEEVE Schirmhuelse	Cu - ALLOY Cu - Legierung	SILVER PLATED versilbert	2	5
				COMPRESSION DELIMITER. HV HEADER Schraubhuelse. HV-Stiffleiste	DC01	ZnNi - PLATING ZnNi - Beschichtung	4	4
				AXIAL SEAL 79.4 X 50 Axialdichtung 79.4 x 50	MVQ	NATURE / Natur	1	3
				PIN DIA 8.0. CONTACT Rundkontakt 8.0. Kontakt	Cu - ALLOY Cu - Legierung	SILVER PLATED versilbert	2	2
					PA6-(GF10+GB20)	BLACK / schwarz SIM./aehnlich RAL 9005 (RAL 9011)	2	
				2POS.PIN DIA 8.0.PIN HSG.90.SEALED 2pol.Rundkontakt 8.0.Stiftgehaeuse.90.gedichtet	PA66-GF30	ORANGE / orange SIMILAR / aehnlich RAL 2003	1	1

CODINGS / Kodierungen
1:1

ACCORDING TO INTERFACE DRAWING: 114-94034 Entsprechend Schnittstellenzeichnung 114-94034	ACCORDING TO INTERFACE DRAWING: 114-94032 Entsprechend Schnittstellenzeichnung 114-94032
A 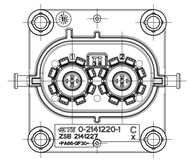	A 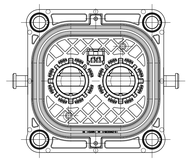
B 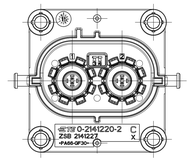	B 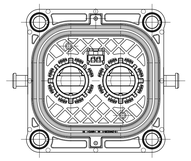
C 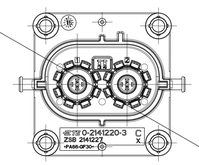	C 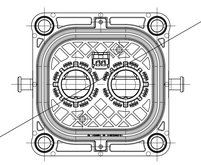
D	D 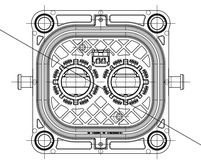

VIEWS WITHOUT PROTECTION CAP
Ansichten ohne Schutzkappe

2- -1 AS SHOWN
wie gezeichnet

PRODUCT CHARACTERISTICS ACC. QMP_EMEA_012 BESONDERE MERKMALE NACH QMP_EMEA_012	TOLERANCING ISO 8015 TOLERIERUNG ISO 8015
DIESE ZEICHNUNG IST EIN KONTROLLIERTES DOKUMENT. BEMASSUNGEN UND TOLERANZEN GEMAESS GPS (ISO STANDARDS).	
THIS DRAWING IS A CONTROLLED DOCUMENT. DIMENSIONING AND TOLERANCING PER GPS (ISO STANDARDS).	DWN W. Saenger 03MAY2012 CHK W. Dalles 07MAY2012 APVD M.Erkel 11MAY2012
DIMENSIONS: MASS/MEßEN (mm)	TOLERANCES UNLESS SPECIFIED ALLGEMEINTOLERANZEN: ±0.1 ±0.2 ±0.3 ±0.5 ±0.8 ±1.2 ±1.5 ±2.5 ±4 ±5 ±7.5 ±10 ±15 ±20 ±30 ±50 ±75 ±100 ±150 ±200 ±300 ±500 ±750 ±1000 ±1500 ±2000 ±3000 ±4°
MATERIAL SEE SHEET 2 Siehe Blatt 2	ANGLES/WINKEL FINISH/OBERFLACHE/FARBE SEE SHEET 2 Siehe Blatt 2
PRODUCT SPEC PRODUKTSPEC SEE SHEET 3	APPLICATION SPEC VERWENDUNGSSPEC SEE SHEET 3
WEIGHT GEWICHT SEE SHEET 2	
CUSTOMER DRAWING /KUNDENZEICHNUNG	

TE Connectivity

NAME: 2POS.PIN DIA 8.0.PIN HSG.ASSY.SLD
2pol.Rundkontakt 8.0.Stiftgeh..Assy.gedich

SIZE	CAGE CODE	DRAWING NO ZEICHNUNG-NR.	RESTRICTED TO NUR FUER
A0	00779	C-2141227	

SCALE MAESSTAB	SHEET BLATT	OF VON	REV
1:1	4	8	J3

printed on 21 Nov 2023 08:58 (Indy Standard Time from F8010712)

THIS DRAWING IS UNPUBLISHED
VERTRAULICH UNVEROEFFENTLICHTE ZEICHNUNG
© COPYRIGHT 2011 - ALL RIGHTS RESERVED
ALL RIGHTS RESERVED
RELEASED FOR PUBLICATION 2011
FREIGEGEBEN FUER VEROEFFENTLICHUNG
ALL RIGHTS RESERVED
NOTED WITH PAGING 20

PROJEKT NR.:

REVISIONS
ANDERUNGEN

P	LTR	DESCRIPTION BESCHREIBUNG	DATE	DWN	APVD
	-	SEE SHEET 1	-	-	-

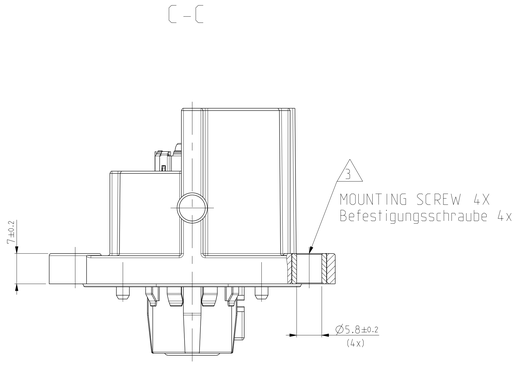

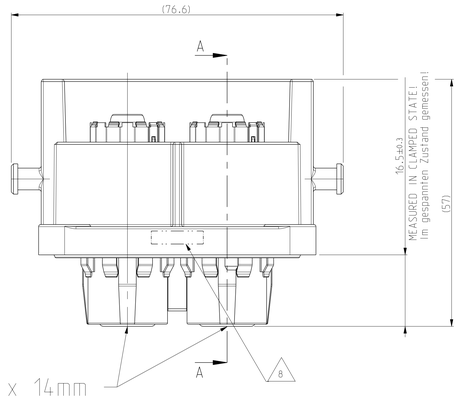

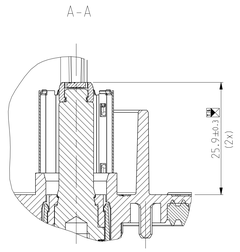

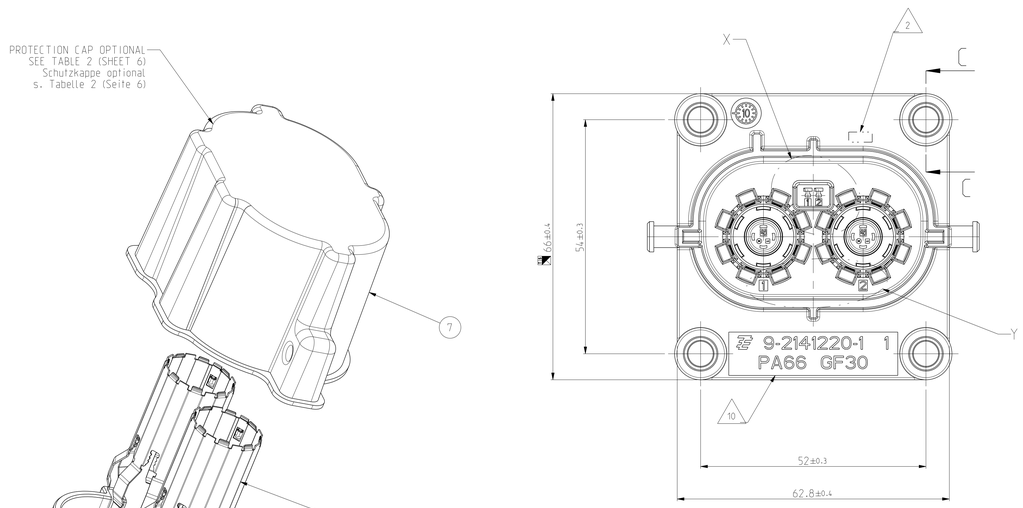

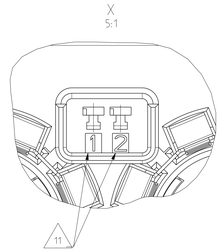

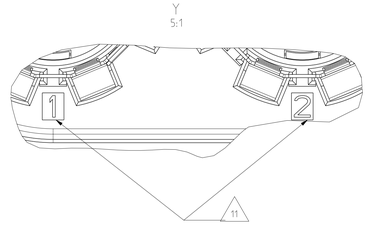

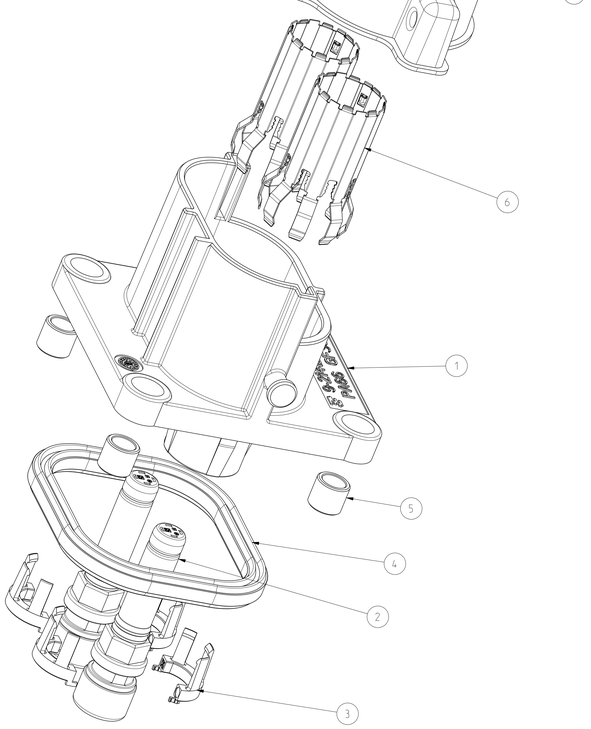

1 IN CASE OF DISCREPANCIES BETWEEN GERMAN AND ENGLISH TEXT THE GERMAN TEXT IS BINDING
Im Falle von Unterschieden zwischen dem deutschen und dem englischen Text ist der deutsche Text verbindlich

2 PRODUCTIONDATE: (WW/YY/REV.)
Produktionsdatum: (WW/JJ/Rev.)

3 MOUNTING SCREW Ø5mm WITH MINIMUM SCREWHEAD Ø10mm.
MAXIMUM SCREWHEAD Ø12mm
RECOMMENDED TIGHTENING TORQUE OF THE SCREW 6±0.5Nm.
THREAD ENGAGEMENT ACCORDING TO TE-DRAWING NO.: 114-94032.
Befestigungsschraube Ø5mm mit minimalem Schraubenkopf Ø10mm.
maximalem Schraubenkopf Ø12mm.
Empfohlenes Anzugsmoment der Schraube 6±0.5Nm.
Einschraubtiefe entsprechend TE-Zeichnung Nr.: 114-94032.

4 RECOMMENDED TIGHTENING TORQUE OF THE SCREW M6=8±1Nm.
A SCREW RETENTION WILL RECOMMENDED.
Empfohlenes Anzugsmoment der Schraube M6=8±1Nm.
Eine Schraubensicherung wird empfohlen.

5 SUITABLE 2. LOCK FOR IL-CONTACTS: TE-ORDER-NO 2141145
Passende 2te Kontaktsicherung fuer IL-Anschluss: TE-Bestellnummer 2141145

6 DIMENSIONING ACCORDING TO TE-INTERFACE DRAWING 114-94034
Bemassung nach Schnittstellenzeichnung 114-94034

7 ■ ELECTRICAL TEST ACC. TO LV 123
"ELECTRICAL CHARACTERISTICS AND ELECTRICAL SAFETY FOR HIGH VOLTAGE COMPONENTS"
Elektrische Pruefung in Anlehnung an LV 123
"Elektrische Eigenschaften und Sicherheit von Hochvoltkomponenten"

8 AREA FOR MARKING "OK PARTS"
Bereich fuer Kennzeichnung "Gutteilmarkierung"

9 ■ INSPECTION FOR COMPLETNESS
Pruefung auf Vollstaendigkeit

10 SUPPLIER MARK
Lieferantenkennzeichnung

11 CAVITY IDENTIFICATION
Kammerbezeichnung

NOTE Bem.	FEATURE Merkmal	TE-PART-NO. TE-Teile-Nr.
12	MATING CONNECTOR: 2POS. 8mm HV. REC HSG. 90DEG. ASSY. SEALED Gegenstecker: 2pol. 8mm HV. Steckergehaeuse. 90Grad. Assy. gedichtet	2141160
13	INTERFACE DRAWING 2POS/3POS HV. 90DEG. CAT.2 Schnittstellenzeichnung 2pol./3pol.. 90Grad. Kategorie 2	114-94034
14	INTERFACE DRAWING, ADAPTER PLATE. 2POS/3POS HV 90DEG/180DEG.CATEGORY 2 Ausfuehrungsvorschrift. Aufnahmeplatte. 2pol/3pol HV 90Grad/180Grad.Kategorie 2	114-94032
15	PRODUCT-SPEC. Produktspezifikation	108-94268
16	APPLICATION-SPEC. Verarbeitungsspezifikation	114-94153
17	SUITABLE IL-CONTACTS Passende IL-Kontakte	5-1418760-3

18 BUSBAR/CABLE SCREWING MUST NOT HAVE NEGATIVE INFLUENCE ON THE PIN POSITION.
Sammelschienen- / Kabelschrauben dürfen die Stiftposition nicht negativ beeinflussen.

19 PACKAGING ACC. TO SPEC.: V - 2141227
Verpackung nach Spec.. V - 2141227

9- -1
DON'T USE FOR NEW DEVELOPMENTS
9- -1
Nicht fuer Neuentwicklungen verwenden.

PRODUCT CHARACTERISTICS ACC. QMP_EMEA_012
BESONDERE MERKMALE NACH QMP_EMEA_012

TOLERANCING ISO 8015
TOLERIERUNG ISO 8015

DIESE ZEICHNUNG IST EIN KONTROLLIERTES DOKUMENT.
BEMASSUNGEN UND TOLERANZEN GEMAESS GPS (ISO STANDARDS).
THIS DRAWING IS A CONTROLLED DOCUMENT.
DIMENSIONING AND TOLERANCING PER GPS (ISO STANDARDS).

DRN 03MAY2012 W. Saenger
CHK 07MAY2012 W.Balles
APVD 11MAY2012 M.Eckel

9- -1 AS SHOWN
wie gezeichnet

TE Connectivity

DIMENSIONS: MILLIMETER (mm)
TOLERANCES UNLESS OTHERWISE SPECIFIED: ALLGEMEINTOLERANZEN
± 0.1 X ± 0.5
± 0.2 XX ± 0.2
± 0.5 XXX ± 0.1
± 1 XXXX ± 0.05
ANGLES ± 0.5DEG ±0°
PRODUCT SPEC PRODUKTSPEC. 15
APPLICATION SPEC ANWENDUNGSSPEC. 16
NAME 2POS.PIN DIA 8.0.PIN HSG.ASSY.SLD
2pol.Rundkontakt 8.0.Stiftgeh..Assy.gedich

MATERIAL SEE SHEET 2 Siehe Blatt 2
FINISH/OBERFLAECHE SEE SHEET 2 Siehe Blatt 2
WEIGHT GEWICHT SEE SHEET 2
CUSTOMER DRAWING /KUNDENZEICHNUNG
SIZE A0 CAGE CODE 00779 DRAWING NO ZEICHNUNGS-NR. C-2141227
RESTRICTED TO NUR FUER
SCALE MASSSTAB 1:1 SHEET BLATT 5 OF VON 8 REV J3

4806 (3/13)

THIS DRAWING IS UNPUBLISHED
VERTRAULICH UNVEROEFFENTLICHTE ZEICHNUNG
© COPYRIGHT 2011 - RELEASED FOR PUBLICATION 2011
FREIGABE VEROEFFENTLICHUNG
ALL RIGHTS RESERVED
ALLE RECHTE VORBEHALTEN
MADE WITH PADSNC 20

PROJEKT NR.:

REVISIONS
ANDERUNGEN

P	LTR	DESCRIPTION BESCHREIBUNG	DATE	DWN	APVD
	--	SEE SHEET 1	-	-	-

TABLE 2 / Tabelle 2

TE-ASSY-NO.	COD.	DESCRIPTION	TE-ASSY-NO.	TE-PART-NO.	DESCRIPTION	MATERIAL	SURFACE COLOUR	QTY	ITEM
7-2141227-4	D	2POS.PIN DIA 8.0.PIN HSG.90.ASSY.SLD OPTIONAL PROTECTION CAP 2pol.Rundkontakt 8.0.Stiftgehaeuse.90.assy.sld	-	9-2208100-1	2POL. PROTECTION CAP 2pol. Schutzkappe	PS	BLACK / schwarz SIM./aehnlich RAL 9005 (RAL 9011)	1 OPTIONAL	7
		optional Schutzkappe	9-2141227-4	-	2POS.PIN DIA 8.0.PIN HSG.90.ASSY.SLD 2pol.Rundkontakt 8.0.Stiftgehaeuse.90.assy.sld	-	-	1	1
7-2141227-3	C	2POS.PIN DIA 8.0.PIN HSG.90.ASSY.SLD OPTIONAL PROTECTION CAP 2pol.Rundkontakt 8.0.Stiftgehaeuse.90.assy.sld	-	9-2208100-1	2POL. PROTECTION CAP 2pol. Schutzkappe	PS	BLACK / schwarz SIM./aehnlich RAL 9005 (RAL 9011)	1 OPTIONAL	7
		optional Schutzkappe	9-2141227-3	-	2POS.PIN DIA 8.0.PIN HSG.90.ASSY.SLD 2pol.Rundkontakt 8.0.Stiftgehaeuse.90.assy.sld	-	-	1	1
7-2141227-2	B	2POS.PIN DIA 8.0.PIN HSG.90.ASSY.SLD OPTIONAL PROTECTION CAP 2pol.Rundkontakt 8.0.Stiftgehaeuse.90.assy.sld	-	9-2208100-1	2POL. PROTECTION CAP 2pol. Schutzkappe	PS	BLACK / schwarz SIM./aehnlich RAL 9005 (RAL 9011)	1 OPTIONAL	7
		optional Schutzkappe	9-2141227-2	-	2POS.PIN DIA 8.0.PIN HSG.90.ASSY.SLD 2pol.Rundkontakt 8.0.Stiftgehaeuse.90.assy.sld	-	-	1	1
7-2141227-1	A	2POS.PIN DIA 8.0.PIN HSG.90.ASSY.SLD OPTIONAL PROTECTION CAP 2pol.Rundkontakt 8.0.Stiftgehaeuse.90.assy.sld	-	9-2208100-1	2POL. PROTECTION CAP 2pol. Schutzkappe	PS	BLACK / schwarz SIM./aehnlich RAL 9005 (RAL 9011)	1 OPTIONAL	7
		optional Schutzkappe	9-2141227-1	-	2POS.PIN DIA 8.0.PIN HSG.90.ASSY.SLD 2pol.Rundkontakt 8.0.Stiftgehaeuse.90.assy.sld	-	-	1	1

TABLE 1 / Tabelle 1

TE-ORDER-NO. TE-Bestellnummer	CODING Kodierung	DESCRIPTION Beschreibung	WEIGHT-ASSY (g)	DESCRIPTION Beschreibung	MATERIAL Werkstoff	SURFACE / Oberflaeche COLOUR / Farbe	QTY	ITEM
9-2141227-4	D	2POS.PIN DIA 8.0.PIN HSG.90.ASSY.SLD 2pol.Rundkontakt 8.0.Stiftgehaeuse.90.assy.sld	120.5	SHIELDING SLEEVE Schirmhuelse	CU - ALLOY Cu-Legierung	SILVER PLATED Versilbert	2	6
				SLEEVE. DISTANCE. LV+HV PIN HEADER Distanzheulse. LV+HV Stiftwanne	CU - ALLOY Cu-Legierung	NICKEL PLATED Vernickelt	4	5
				AXIAL SEAL 56.4 X 50 Axialdichtung 56.4 x 50	MVQ	NATURE / Natur	1	4
				2. LOCK.PIN DIA 8.0.CONTACT 2. Sicherung.Rundkontakt 8.0mm	PA66-GF30	BLACK / schwarz SIM. / aehnlich RAL 9005	4	3
				PIN DIA 8.0. CONTACT. ASSY Rundkontakt 8.0. Kontakt. Assy	CU - ALLOY Cu-Legierung	SILVER PLATED Versilbert	2	2
					PA66-(GF10+GB20)	CLARET VIOLET Bordeauxviolett SIM. / aehnlich RAL 4004	2	
				2POS.PIN DIA 8.0.PIN HSG.90.SEALED 2pol.Rundkontakt 8.0.Stiftgehaeuse.90.gedichtet	PA66-GF30	ORANGE / Orange SIM. / aehnlich RAL 2003	1	1
9-2141227-3	C	2POS.PIN DIA 8.0.PIN HSG.90.ASSY.SLD 2pol.Rundkontakt 8.0.Stiftgehaeuse.90.assy.sld	120.5	SHIELDING SLEEVE Schirmhuelse	CU - ALLOY Cu-Legierung	SILVER PLATED Versilbert	2	6
				SLEEVE. DISTANCE. LV+HV PIN HEADER Distanzheulse. LV+HV Stiftwanne	CU - ALLOY Cu-Legierung	NICKEL PLATED Vernickelt	4	5
				AXIAL SEAL 56.4 X 50 Axialdichtung 56.4 x 50	MVQ	NATURE / Natur	1	4
				2. LOCK.PIN DIA 8.0.CONTACT 2. Sicherung.Rundkontakt 8.0mm	PA66-GF30	BLACK / schwarz SIM. / aehnlich RAL 9005	4	3
				PIN DIA 8.0. CONTACT. ASSY Rundkontakt 8.0. Kontakt. Assy	CU - ALLOY Cu-Legierung	SILVER PLATED Versilbert	2	2
					PA66-(GF10+GB20)	BLUE / Blau SIM. / aehnlich RAL 5012 (RAL 5005)	2	
				2POS.PIN DIA 8.0.PIN HSG.90.SEALED 2pol.Rundkontakt 8.0.Stiftgehaeuse.90.gedichtet	PA66-GF30	ORANGE / Orange SIM. / aehnlich RAL 2003	1	1
9-2141227-2	B	2POS.PIN DIA 8.0.PIN HSG.90.ASSY.SLD 2pol.Rundkontakt 8.0.Stiftgehaeuse.90.assy.sld	120.5	SHIELDING SLEEVE Schirmhuelse	CU - ALLOY Cu-Legierung	SILVER PLATED Versilbert	2	6
				SLEEVE. DISTANCE. LV+HV PIN HEADER Distanzheulse. LV+HV Stiftwanne	CU - ALLOY Cu-Legierung	NICKEL PLATED Vernickelt	4	5
				AXIAL SEAL 56.4 X 50 Axialdichtung 56.4 x 50	MVQ	NATURE / Natur	1	4
				2. LOCK.PIN DIA 8.0.CONTACT 2. Sicherung.Rundkontakt 8.0mm	PA66-GF30	BLACK / schwarz SIM. / aehnlich RAL 9005	4	3
				PIN DIA 8.0. CONTACT. ASSY Rundkontakt 8.0. Kontakt. Assy	CU - ALLOY Cu-Legierung	SILVER PLATED Versilbert	2	2
					PA66-(GF10+GB20)	WHITE / weiss SIM. / aehnlich RAL 9010 (RAL 9001)	2	
				2POS.PIN DIA 8.0.PIN HSG.90.SEALED 2pol.Rundkontakt 8.0.Stiftgehaeuse.90.gedichtet	PA66-GF30	ORANGE / Orange SIM. / aehnlich RAL 2003	1	1
9-2141227-1	A	2POS.PIN DIA 8.0.PIN HSG.90.ASSY.SLD 2pol.Rundkontakt 8.0.Stiftgehaeuse.90.assy.sld	120.5	SHIELDING SLEEVE Schirmhuelse	CU - ALLOY Cu-Legierung	SILVER PLATED Versilbert	2	6
				SLEEVE. DISTANCE. LV+HV PIN HEADER Distanzheulse. LV+HV Stiftwanne	CU - ALLOY Cu-Legierung	NICKEL PLATED Vernickelt	4	5
				AXIAL SEAL 56.4 X 50 Axialdichtung 56.4 x 50	MVQ	NATURE / Natur	1	4
				2. LOCK.PIN DIA 8.0.CONTACT 2. Sicherung.Rundkontakt 8.0mm	PA66-GF30	BLACK / schwarz SIM. / aehnlich RAL 9005	4	3
				PIN DIA 8.0. CONTACT. ASSY Rundkontakt 8.0. Kontakt. Assy	CU - ALLOY Cu-Legierung	SILVER PLATED Versilbert	2	2
					PA66-(GF10+GB20)	BLACK / schwarz SIM. / aehnlich RAL 9005 (RAL 9011)	2	
				2POS.PIN DIA 8.0.PIN HSG.90.SEALED 2pol.Rundkontakt 8.0.Stiftgehaeuse.90.gedichtet	PA66-GF30	ORANGE / Orange SIM. / aehnlich RAL 2003	1	1

CODINGS / Kodierungen
1:1

ACCORDING TO INTERFACE DRAWING: 114-94034 Entsprechend Schnittstellenzeichnung 114-94034	ACCORDING TO INTERFACE DRAWING: 114-94032 Entsprechend Schnittstellenzeichnung 114-94032
A 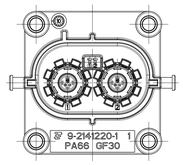	A 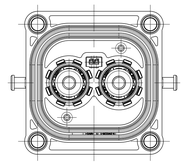
B 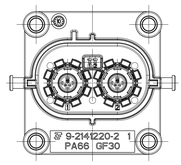	B 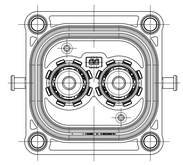
C 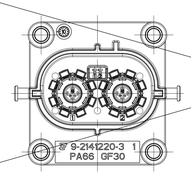	C 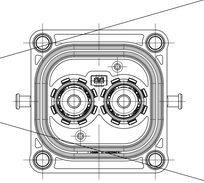
D 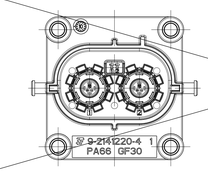	D 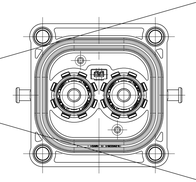

9- -1
DON'T USE FOR NEW DEVELOPMENTS
9- -1
Nicht fuer Neuentwicklungen verwenden.

-1 AS SHOWN
wie gezeichnet

PRODUCT CHARACTERISTICS ACC. QMP_EMEA_012
BESONDERE MERKMALE NACH QMP_EMEA_012
TOLERANCING ISO 8015
TOLERIERUNG ISO 8015
DIESE ZEICHNUNG IST EIN KONTROLLIERTES DOKUMENT.
BEMASSUNGEN UND TOLERANZEN GEMAESS GPS (ISO STANDARDS).
THIS DRAWING IS A CONTROLLED DOCUMENT.
DIMENSIONING AND TOLERANCING PER GPS (ISO STANDARDS).

DRN W. Saenger 09MAY2012
CHK W. Balles 07MAY2012
APVD M.Eckel 11MAY2012

DIMENSIONS: MASSE(MM)TEN (MM)
TOLERANCES UNLESS OTHERWISE SPECIFIED: ALLGEMEINTOLERANZEN
± FRC ± FRC
1 ± 0.5 ± 0.5
2 ± 0.1 ± 0.1
3 ± 0.05 ± 0.05
ANGLES DEGREE ±1°
FINISH OBERFLAECHE RAUH ±0.8

MATERIAL
SEE SHEET 2
Siehe Blatt 2

SEE SHEET 2
Siehe Blatt 2

PRODUCT SPEC PRODUKTSPEC: SEE SHEET 5
APPLICATION SPEC ANWENDUNGSSPEC: SEE SHEET 5
WEIGHT GEWICHT SEE SHEET 2

CUSTOMER DRAWING /KUNDENZEICHNUNG

TE Connectivity

NAME
2POS.PIN DIA 8.0.PIN HSG.ASSY.SLD
2pol.Rundkontakt 8.0.Stiftgeh..Assy.gedich

SIZE A0 | CAGE CODE 00779 | DRAWING NO ZEICHNUNGS-NR. C-2141227 | RESTRICTED TO NUR FUER

SCALE MASSSTAB 1:1 | SHEET BLATT 6 OF VON 8 | REV J3

printed on 21 May 2013 18:58 (ready Standard Time) from F0010732

THIS DRAWING IS UNPUBLISHED
VERTRAULICH UNVEROEFFENTLICHTE ZEICHNUNG
© COPYRIGHT 2011 - RELEASED FOR PUBLICATION 2011
FREIGABE VEROEFFENTLICHUNG
ALL RIGHTS RESERVED
ALLE RECHTE VORBEHALTEN
PRINTED WITH PAGING 20

PROJEKT NR.:	REVISIONS / ANDERUNGEN				
P	LTR	DESCRIPTION / BESCHREIBUNG	DATE	DRN	APVD
	-	SEE SHEET 1	-	-	-

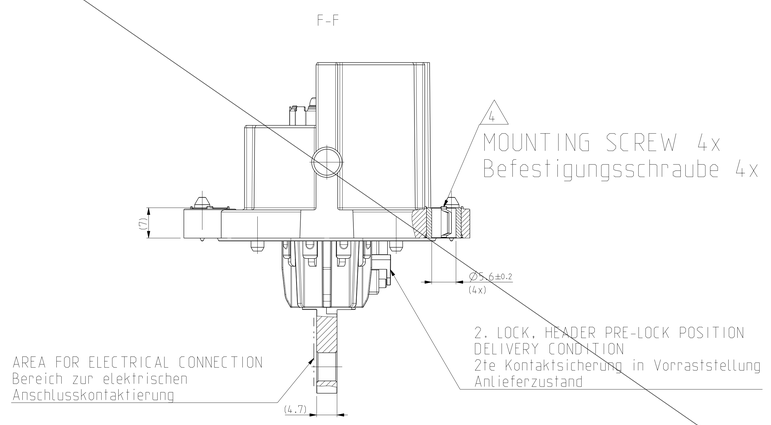

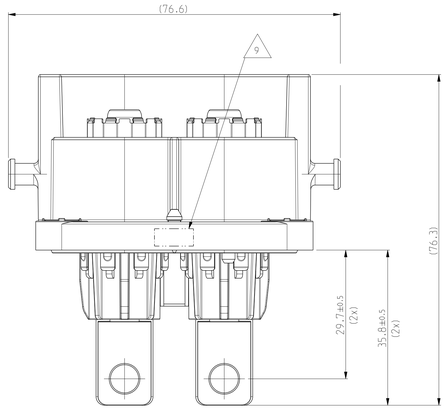

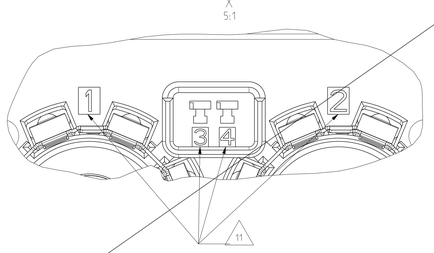

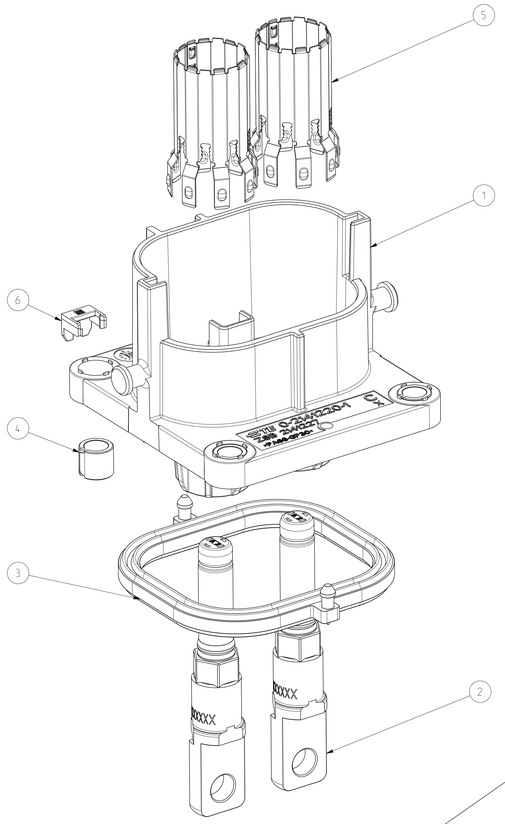

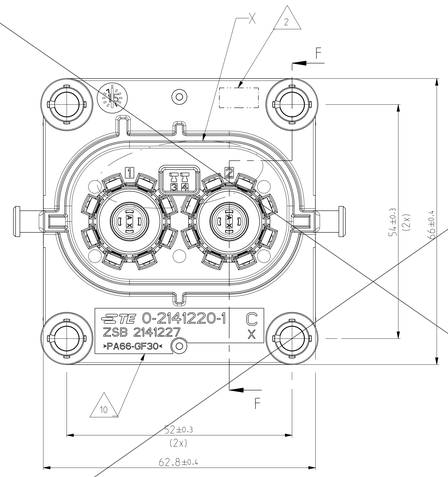

1 IN CASE OF DISCREPANCIES BETWEEN GERMAN AND ENGLISH TEXT THE GERMAN TEXT IS BINDING
Im Falle von Unterschieden zwischen dem deutschen und dem englischen Text ist der deutsche Text verbindlich

2 PRODUCTIONDATE: (WW/YY/REV.)
Produktionsdatum: (WW/JJ/Rev.)

3 INSPECTION FOR COMPLETENESS
Pruefung auf Vollstaendigkeit

4 MOUNTING SCREW Ø5MM WITH MINIMUM SCREWHEAD Ø10MM.
MAXIMUM SCREWHEAD Ø12MM.
RECOMMENDED TIGHTENING TORQUE OF THE SCREW 6±0.5NM.
THREAD ENGAGEMENT ACCORDING TO TE-DRAWING NO.: 114-94032.
Befestigungsschraube Ø5mm mit minimalem Schraubenkopf Ø10mm,
maximalem Schraubenkopf Ø12mm.
Empfohlenes Anzugsmoment der Schraube 6±0.5Nm.
Einschraubtiefe entsprechend TE-Zeichnung Nr.: 114-94032.

5 RECOMMENDED TIGHTENING TORQUE OF THE SCREW M6=8±1 NM
A SCREW RETENTION WILL RECOMMENDED
Empfohlenes Anzugsmoment der Schraube M6=8±1Nm.
Eine Schraubensicherung wird empfohlen.
6 SUITABLE 2. LOCK FOR IL-CONTACTS: TE-ORDER-NO 2177966
Passende 2te Kontaktsicherung fuer IL-Anschluss: TE-Bestellnummer 2177966

7 DIMENSIONING ACCORDING TO TE-INTERFACE DRAWING 114-94034
Bemassung nach Schnittstellenzeichnung 114-94034

8 ELECTRICAL TEST ACC. TO LV 123
"ELECTRICAL CHARACTERISTICS AND ELECTRICAL SAFETY FOR HIGH VOLTAGE COMPONENTS"
Elektrische Pruefung in Anlehnung an LV 123
"Elektrische Eigenschaften und Sicherheit von Hochvoltkomponenten"

9 AREA FOR MARKING "OK PARTS"
Bereich fuer Kennzeichnung "Gutteilmarkierung"

10 SUPPLIER MARK
Lieferantenkennzeichnung

11 CAVITY IDENTIFICATION
Kammerbezeichnung

12 PACKAGING ACC. TE-SPEC.: V - 2141227
Verpackung nach TE-Spec.: V - 2141227

NOTE Bem.	FEATURE Merkmal	TE-PART-NO. TE-Teile-Nr. 90DEG	TE-PART-NO. TE-Teile-Nr. 180DEG
13	MATING CONNECTOR: 2POS.8MM HV.REC HSG.ASSY.SEALED Gegenstecker: 2pol.8mm HV.Steckergehaeuse.Assy.gedichtet	2141160 2282334	114-94130 2177052
14	INTERFACE DRAWING 2POS/3POS HV. CAT.2 Schnittstellenzeichnung 2pol./3pol.. Kategorie 2	114-94034	
15	INTERFACE DRAWING.ADAPTER PLATE.2POS/3POS HV 90DEG/180DEG.CATEGORY 2 Ausfuehrungsvorschrift.Aufnahmeplatte.2pol/3pol HV 90Grad/180Grad.Kategorie 2	114-94032	
16	PRODUCT-SPEC. Produktspezifikation	108-94268	108-94297
17	APPLICATION-SPEC. Verarbeitungsspezifikation	114-94153	
18	SUITABLE IL-CONTACTS Passende IL-Kontakte	1418760-3	

VIEWS WITHOUT PROTECTION CAP
Ansichten ohne Schutzkappe

CODINGS / Kodierungen
1:1

ACCORDING TO INTERFACE DRAWING: 114-94034 Entsprechend Schnittstellenzeichnung 114-94034	ACCORDING TO INTERFACE DRAWING: 114-94032 Entsprechend Schnittstellenzeichnung 114-94032
A 1:1	A 1:1 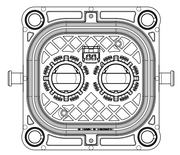

TE-ASSY-NO.	COD.	DESCRIPTION Beschreibung	WEIGHT-ASSY (g)	DESCRIPTION	MATERIAL	SURFACE COLOUR	QTY	ITEM
2344255-1	A	2POS.PIN DIA 8.0.PIN HSG.90.ASSY.SLD 2pol.Rundkontakt 8.0.Stiftgehaeuse.90.assy.sld	144.6	2. LOCK. IL. HEADER 2te Kontaktsicherung. Stiftwanne	PA6-(GF10+GB20)	DUSTY GRAY Staubgrau SIM./aehnl. RAL 7037	1	6
				SHIELDING SLEEVE Schirmhuelse	Cu - ALLOY Cu - Legierung	SILVER PLATED versilbert	2	5
				COMPRESSION DELIMITER. HV HEADER Schraubhuelse. HV-Stiftleiste	DC01	ZnNi - PLATING ZnNi - Beschichtung	4	4
				AXIAL SEAL 79.4 X 50 Axialdichtung 79.4 x 50	MVQ	NATURE / Natur	1	3
				PIN DIA 8.0. CONTACT Rundkontakt 8.0. Kontakt	Cu - ALLOY Cu - Legierung	SILVER PLATED versilbert	2	2
					PA6-(GF10+GB20)	BLACK / schwarz SIM./aehnlich RAL 9005 (RAL 9011)	2	
				2POS.PIN DIA 8.0.PIN HSG.90.SEALED 3pol.Rundkontakt 8.0.Stiftgehaeuse.90.gedichtet	PA66-GF30	ORANGE / orange SIMILAR / aehnlich RAL 2003	1	1

4806 (3/13)

PRODUCT CHARACTERISTICS ACC. GMP_EMEA_012
BESONDERE MERKMALE NACH GMP_EMEA_012
DIESE ZEICHNUNG IST EIN KONTROLLIERTES DOKUMENT.
BEMASSUNGEN UND TOLERANZEN GEMAESS GPS (ISO STANDARDS).
THIS DRAWING IS A CONTROLLED DOCUMENT.
DIMENSIONING AND TOLERANCING PER GPS (ISO STANDARDS)

TOLERANCING ISO 8015
TOLERIERUNG ISO 8015

DIMENSIONS: MASSE/METER (MM)
TOLERANCES UNLESS OTHERWISE SPECIFIED: ALLGEMEINTOLERANZEN
1 PLC ±0
2 PLC ±0.5
3 PLC ±0.1
4 PLC ±0.05
ANGLE ±1°
MATERIAL: SEE SHEET 2 / Siehe Blatt 2
FINISH/OBERFLAECHEFARBE: SEE SHEET 2 / Siehe Blatt 2
WEIGHT/GEWICHT: SEE SHEET 2
CUSTOMER DRAWING / KUNDENZEICHNUNG

DRN: W. Saenger 03MAY2012
CHK: W. Balles 07MAY2012
APVD: M. Eckel 11MAY2012
PRODUCT SPEC PRODUKTSPEC. 16
APPLICATION SPEC VERARBEITUNGSSPEC. 17

2344255-1 AS SHOWN wie gezeichnet

TE Connectivity

NAME: 2POS.PIN DIA 8.0.PIN HSG.ASSY.SLD
2pol.Rundkontakt 8.0.Stiftgeh..Assy.gedich
SIZE: A0 | CAGE CODE: 00779 | DRAWING NO: C-2141227 | RESTRICTED TO
SCALE: 1:1 | SHEET: 1 OF 8 | REV: J2

THIS DRAWING IS UNPUBLISHED
VERTRAULICH UNVEROEFFENTLICHTE ZEICHNUNG
© COPYRIGHT 2011 - ALL RIGHTS RESERVED
RELEASED FOR PUBLICATION 2011
FREIGABE VERANLASSUNG
ALLE RECHTE VORBEHALTEN
PRINTED WITH PAGING 20

PREFIX NR.:	REVISIONS / ANDERUNGEN				
	P	LTR	DESCRIPTION / BESCHREIBUNG	DATE	DWN	APVD
		-	SEE SHEET 1	-	-	-

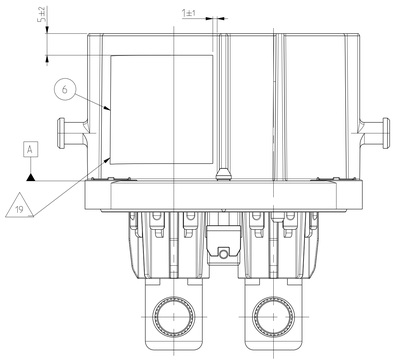

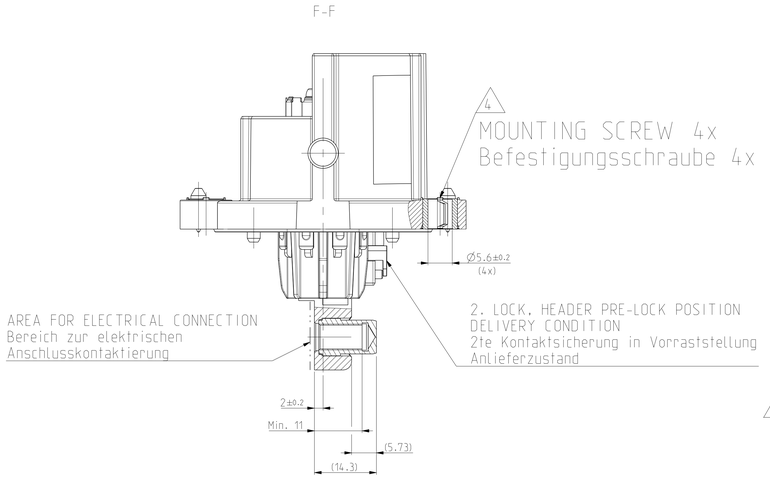

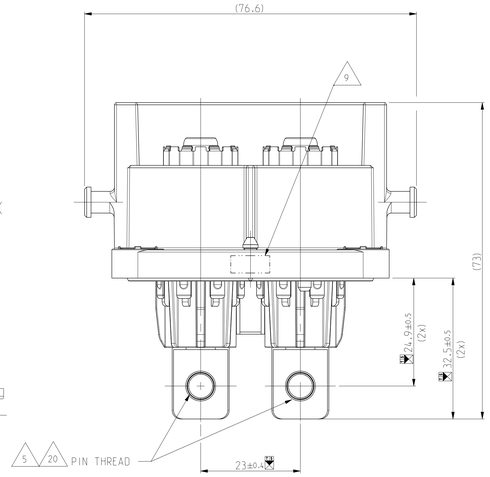

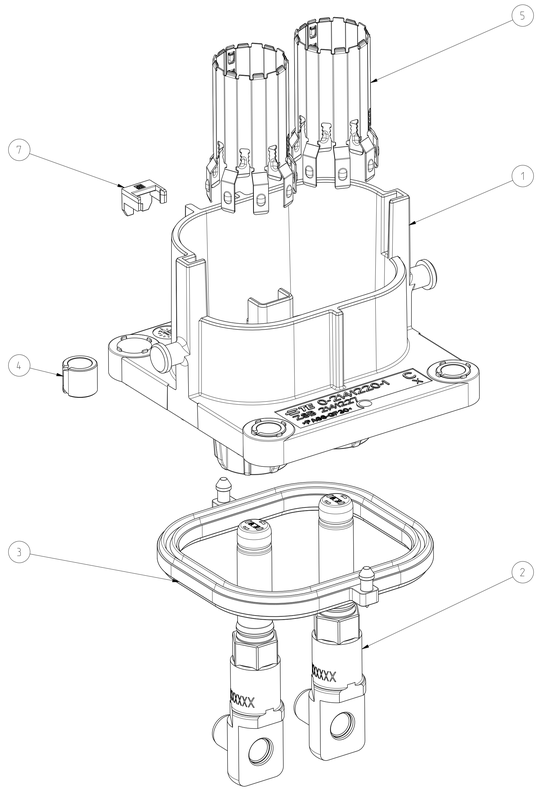

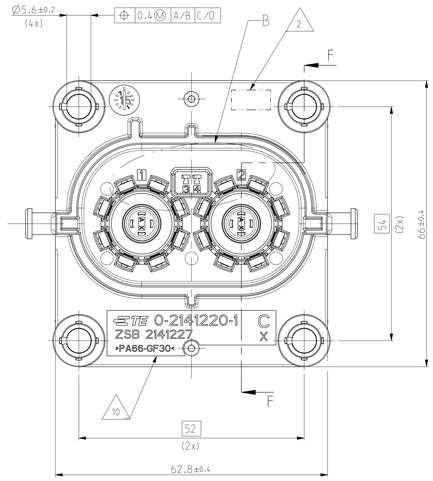

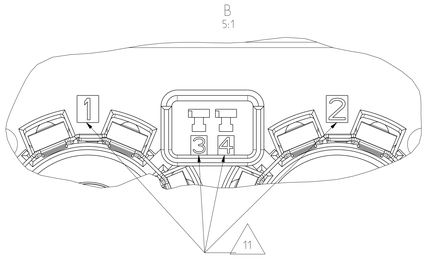

VIEWS WITHOUT
PROTECTION CAP
Ansichten ohne Schutzkappe

1 IN CASE OF DISCREPANCIES BETWEEN GERMAN AND ENGLISH TEXT THE GERMAN TEXT IS BINDING
Im Falle von Unterschieden zwischen dem deutschen und dem englischen Text ist der deutsche Text verbindlich

2 PRODUCTIONDATE: (WW/YY/REV.)
Produktionsdatum: (WW/JJ/Rev.)

3 INSPECTION FOR COMPLETENESS
Pruefung auf Vollstaendigkeit

4 MOUNTING SCREW Ø5mm WITH MINIMUM SCREWHEAD Ø10mm.
MAXIMUM SCREWHEAD Ø12mm
RECOMMENDED TIGHTENING TORQUE OF THE SCREW 6±0.5Nm.
THREAD ENGAGEMENT ACCORDING TO TE-DRAWING NO.: 114-94032.
Befestigungsschraube Ø5mm mit minimalem Schraubenkopf Ø10mm.
maximalem Schraubenkopf Ø12mm.
Empfohlenes Anzugsmoment der Schraube 6±0.5Nm.
Einschraubtiefe entsprechend TE-Zeichnung Nr.: 114-94032.

5 RECOMMENDED TIGHTENING TORQUE OF THE SCREW M6=8±1 Nm
A SCREW RETENTION WILL RECOMMENDED
Empfohlenes Anzugsmoment der Schraube M6=8+1Nm.
Eine Schraubensicherung wird empfohlen.

6 SUITABLE 2. LOCK FOR IL-CONTACTS: TE-ORDER-NO 2177966
Passende 2te Kontaktsicherung fuer IL-Anschluss: TE-Bestellnummer 2177966

7 DIMENSIONING ACCORDING TO TE-INTERFACE DRAWING 114-94034
Bemassung nach Schnittstellenzeichnung 114-94034

8 ELECTRICAL TEST ACC. TO LV 123
"ELECTRICAL CHARACTERISTICS AND ELECTRICAL SAFETY FOR HIGH VOLTAGE COMPONENTS"
Elektrische Pruefung in Anlehnung an LV 123
"Elektrische Eigenschaften und Sicherheit von Hochvoltkomponenten"

9 AREA FOR MARKING "OK PARTS"
Bereich fuer Kennzeichnung "Gutteilmarkierung"

10 SUPPLIER MARK
Lieferantenkennzeichnung

11 CAVITY IDENTIFICATION
Kammerbezeichnung

12 PACKAGING ACC. TE-SPEC.: V - 2344255
Verpackung nach TE-Spec.: V - 2344255

NOTE Bem.	FEATURE Merkmal	TE-PART-NO. TE-Teile-Nr. 90DEG	TE-PART-NO. TE-Teile-Nr. 180DEG
13	MATING CONNECTOR: 2POS.8MM HV.REC HSG.ASSY.SEALED Gegenstecker: 2pol.8mm HV.Steckergehaeuse.Assy.gedichtet	2141160 2282334	114-94130 2177052
14	INTERFACE DRAWING 2POS/3POS HV. CAT.2 Schnittstellenzeichnung 2pol./3pol.. Kategorie 2	114-94034	
15	INTERFACE DRAWING.ADAPTER PLATE.2POS/3POS HV 90DEG/180DEG.CATEGORY 2 Ausfuehrungsvorschrift.Aufnahmeplatte.2pol/3pol HV 90Grad/180Grad.Kategorie 2	114-94032	
16	PRODUCT-SPEC. Produktspezifikation	108-94268	108-94297
17	APPLICATION-SPEC. Verarbeitungspezifikation	114-94153	
18	SUITABLE IL-CONTACTS Passende IL-Kontakte	5-1418760-3	

19 DATAMATRIX
CONTENT OF DMC IN AGREEMENT OF CONTINENTAL PLANT:
LABEL TO BY APPLIED TO THE HEADER AFTER SUCCESSFUL ELECTRICAL TEST
- DRAWING NUMBER (18 SIGNS) 00000000200467xx00
- SEPARATOR
- SUPPLIER NUMBER (10 SIGNS) 0000xxxxxx
- SEPARATOR
- PRODUCTION DATE (11 SIGNS) YY/MM/DDxxxxx
  YY = YEAR
  MM = MONTH
  DD = DAY
  XXXXX = CONTINOUSLY NUMBER
LABEL TO BE PLACED ON THE OUTSIDE OF THE CONNECTOR SHROUD.
NO COLLISION WITH MECHANICAL CODING RIBS OR FUNCTIONAL SURFACES ALLOWED. NO PROTRUDING OR UPSTADING LABEL EDGES/BOUNDRIES ALLOWED. LABEL MUST BE FIRMLY PRESSED IN PLACE. NO EXPOSED ADHESIVE AREA ALLOWED.

20 BUSBAR/CABLE SCREWING MUST NOT HAVE NEGATIVE INFLUENCE ON THE PIN POSITION.
Sammelschienen- / Kabelschrauben duerfen die Stiftposition nicht negativ beeinflussen.

J3 21 CLEANLINESS: TST N 002 02.21 001 (01)
NON-METALLIC: Maximum particle size 1500 µm
METALLIC: CCC=N(H20/17/J-NO) (Maximum particle size 600 µm)
FIBERS: 10000 µm

TE-ASSY-NO.	COD.	DESCRIPTION Beschreibung	WEIGHT-ASSY (g)	DESCRIPTION	MATERIAL	SURFACE COLOUR	QTY	ITEM
4-2344255-1	A	2POS.PIN DIA 8.0.PIN HSG.90.ASSY.SLD 2pol.Rundkontakt 8.0.Stiftgehaeuse.90.assy.sld	150	2. LOCK. IL. HEADER 2te Kontaktsicherung. Stiftwanne	PA6-(GF10+GB20)	DUSTY GRAY Staubgrau SIM./aehnl. RAL 7037	1	7
				Label	-	-	1	6
				SHIELDING SLEEVE Schirmhuelse	Cu - ALLOY Cu - Legierung	SILVER PLATED versilbert	2	5
				COMPRESSION DELIMITER. HV HEADER Schraubhuelse. HV-Stiftleiste	DC01	ZnNi - PLATING ZnNi - Beschichtung	4	4
				AXIAL SEAL 79.4 X 50 Axialdichtung 79.4 x 50	MVQ	NATURE / Natur	1	3
				PIN DIA 8.0. CONTACT Rundkontakt 8.0. Kontakt	Cu - ALLOY Cu - Legierung	SILVER PLATED versilbert	2	2
					PA6-(GF10+GB20)	BLACK / schwarz SIM./aehnlich RAL 9005 (RAL 9011)	2	
				2POS.PIN DIA 8.0.PIN HSG.90.SEALED 2pol.Rundkontakt 8.0.Stiftgehaeuse.90.gedichtet	PA66-GF30	ORANGE / orange SIMILAR / aehnlich RAL 2003	1	1

CODINGS / Kodierungen
1:1

ACCORDING TO INTERFACE DRAWING: 114-94034 Entsprechend Schnittstellenzeichnung 114-94034	ACCORDING TO INTERFACE DRAWING: 114-94032 Entsprechend Schnittstellenzeichnung 114-94032
A 1:1 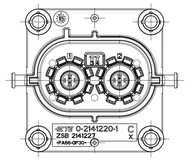	A 1:1 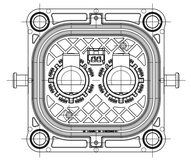

PRODUCT CHARACTERISTICS ACC. GMP_EMEA_012
BESONDERE MERKMALE NACH GMP_EMEA_012
DIESE ZEICHNUNG IST EIN KONTROLLIERTES DOKUMENT.
BEMASSUNGEN UND TOLERANZEN GEMAESS GPS (ISO STANDARDS).
THIS DRAWING IS A CONTROLLED DOCUMENT.
DIMENSIONING AND TOLERANCING PER GPS (ISO STANDARDS)
DIMENSIONS: MASSEINHEITEN (mm)
TOLERANCES UNLESS OTHERWISE SPECIFIED: ALLGEMEINTOLERANZEN
ANGLES ± 1°
MATERIAL: SEE SHEET 2 / Siehe Blatt 2
FINISH/OBERFLAECHE/FARBE: SEE SHEET 2 / Siehe Blatt 2

TOLERANCING ISO 8015
TOLERIERUNG ISO 8015
DWN: 03MAY2012 W. Saenger
CHK: 07MAY2012 W. Balles
APVD: 11MAY2012 M. Eckel
PRODUCT SPEC PRODUKTSPEC.
APPLICATION SPEC VERARBEITUNGSSPEC.
WEIGHT (BASIC): SEE SHEET 2
CUSTOMER DRAWING / KUNDENZEICHNUNG

4-2344255-1 AS SHOWN wie gezeichnet
TE Connectivity
NAME: 2POS.PIN DIA 8.0.PIN HSG.ASSY.SLD
2pol.Rundkontakt 8.0.Stiftgeh..Assy.gedich
SIZE: A0 | CAGE CODE: 00779 | DRAWING NO (SCHNUNG-NO.): C=2141227 | RESTRICTED TO NOR PAR
SCALE (MASSSTAB): 1:1 | SHEET (BLATT): 8 OF 8 | REV: J3

printed on 21 Nov 2013 18:58 (Indy Standard Time) from F0010732
© 2013 18:58 (Indy Standard Time) from F0010732
4806 (3/13)

Mouser Electronics

Authorized Distributor

Click to View Pricing, Inventory, Delivery & Lifecycle Information:

TE Connectivity:

2-2141227-1